天马筛得力
工艺设备（天津）有限公司

离心脱水机

用于精煤及煤泥脱水

TEMA SIEBTECHNIK 天马筛得力

精煤及煤泥离心机

自1957年德国筛得力公司设计制造了第一台煤用离心机，此后不断更新设计，设备性能得到极大提高。德国筛得力公司的卧式离心机已成为世界煤炭脱水方面的世界标准。
最初设计的立式煤用离心机在需求的变化中也得到了发展。这些早期的型号虽然发挥了一定的作用，但由于设计上固有缺陷引起的经常停机限制了其生产效率。

目前，已有大约4000台筛得力煤用离心机运行在世界各地的选煤厂中。
为了提高设备的处理能力，我们研发了更大筛篮直径的精煤离心机。
已投入运行的的筛篮直接为1650mm的精煤离心机正如下图所示:

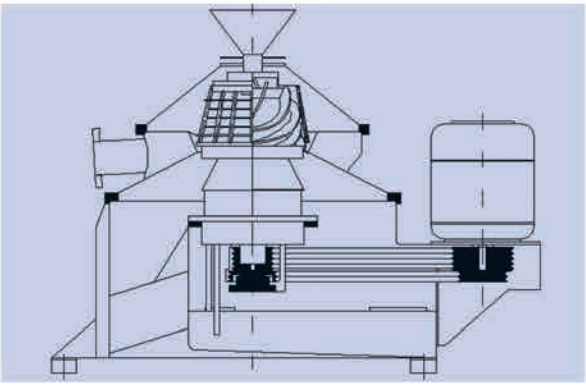

立式煤用离心机的设计经历了数个阶段但总体性能仍不理想，维护非常困难。现在，所有筛得力煤用离心机都采用卧式设计，不仅处理能力大，而且维护方便。

卧式振动卸料过滤离心机

精心设计的筛得力卧式振动卸料过滤离心机具有高效和高产性能。它能提供：

- 在一定条件下产品回收率可达96%
- 轻松实现快速维护
- 可调的轴向振动振幅可增加产量
- 由偏心轮生成规律的振动，设备运行平稳，一个振动电机更加节能
- 不要求特殊机座减震

每款筛得力卧式振动卸料过滤离心机的设计都考虑到设备的耐用性和高的生产能力。

筛得力继续制造重载型的离心机，它们均能产生和控制离心机的振动状况。

选择筛得力振动离心机，意味着您选用了目前市场上最具多样性的卧式离心机系列。

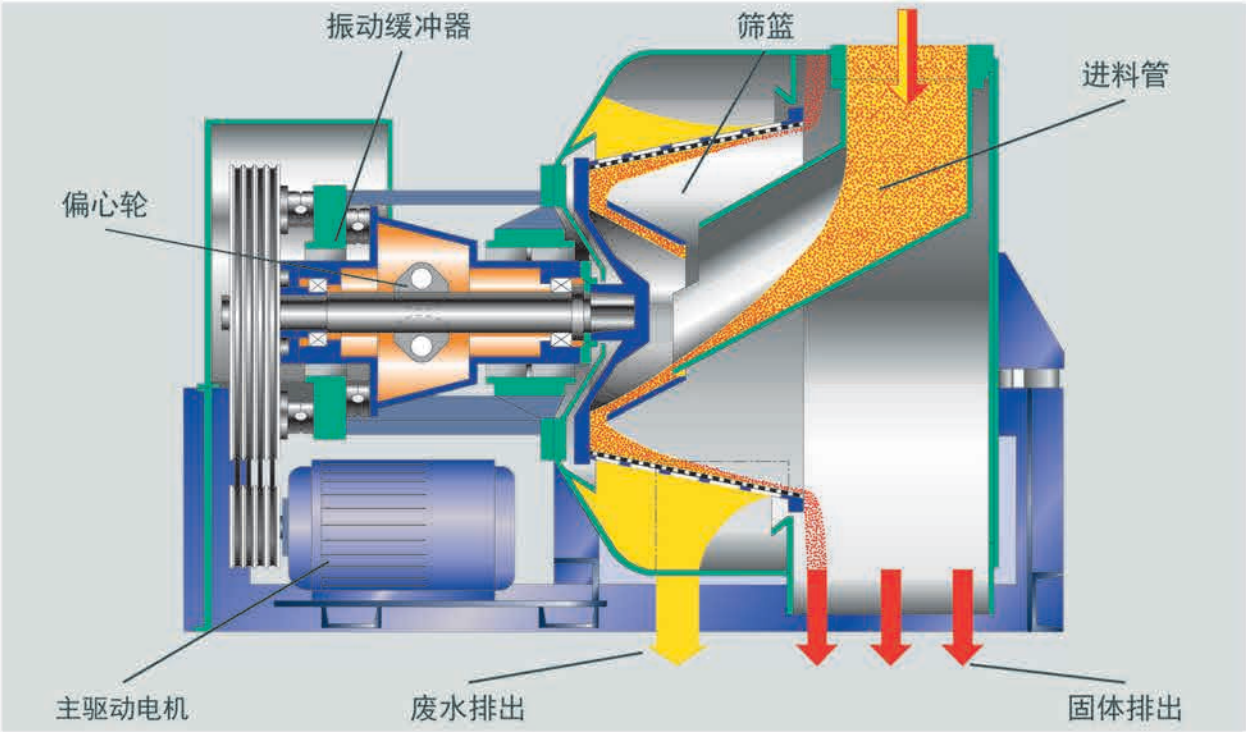

型号		HSG1100	HSG 1200	HSG 1300	HSG 1400	HSG 1500	HSG 1650
名义产量*	进料粒度 0.5 ~ 50mm	120 ~ 180	140 ~ 200	180 ~ 240	220 ~ 380	240 ~ 320	400 ~ 500
	0.5 ~13mm	110 ~ 140	130 ~ 150	150 ~ 180	180 ~ 200	200 ~ 240	280 ~ 320
电机额定功率	kW	22/30	37	45/55	55	55/75	90/110
长	mm	2350	2450	2900	2900	2920	4500
宽	mm	1990	1990	2225	2220	2220	2870
高	mm	1920	1900	2205	2245	2250	2820
重量（大约）	kg	4200	4900	7500	7800	8000	13500
*实际产量由给料的粒度分布及成分组成确定，通常细粒度组成越多，产品水分会越高。进料水分应小于30%。							

筛得力卧式振动卸料离心机的优点：

- 卧式设计
- 前门宽大，容易接近筛篮
- 维修简便
- 框架内整合有减震器，只有少量振动传到设备基础上
- 振动由单台电机提供，通过调整单台电机的V－型拼合皮带轮，可方便调整振动次数
- 分离的润滑系统，对所有需要润滑的位置进行油润滑，包含有必要的监视和控制仪表
- 安装有进料管，不需要拆卸其它部件就可方便更换
- 固体室及液体室内衬耐磨瓷砖
- 筛篮由无磁不锈钢制成，使离心机可以用于重介系统

卧式刮刀卸料过滤离心机

为煤泥脱水而设计的筛得力卧式刮刀卸料过滤离心机将得到更高煤泥回收率，
同时保持排出物料的低含水量。筛得力卧式刮刀卸料过滤离心机在以下方面有更佳表现：

- 更高煤泥回收率
- 产品的水分含量低
- 比立式更方便维修，因为卧式设计维修时不需要拆卸整个设备
- 螺旋刮刀采用一体式，碳钢衬耐磨砖设计更耐用和耐磨
- 由于螺旋刮刀将物料均匀分布，防止了不平衡
- 大扭矩渐开线行星齿轮驱动，处理过程更连续稳定，提高了处理大量进料时的负荷波动的能力
- 卧式刮刀卸料过滤离心机可提供高可靠性，同时节省安装和维护费用
- 筛得力卧式刮刀卸料过滤离心机在业内普遍享有高品质的声誉
- 现今市场上最可靠的离心机
- 由经验丰富的工程师和技术服务队伍提供支持
- 由于较小的底座，比立式的安装费用更低

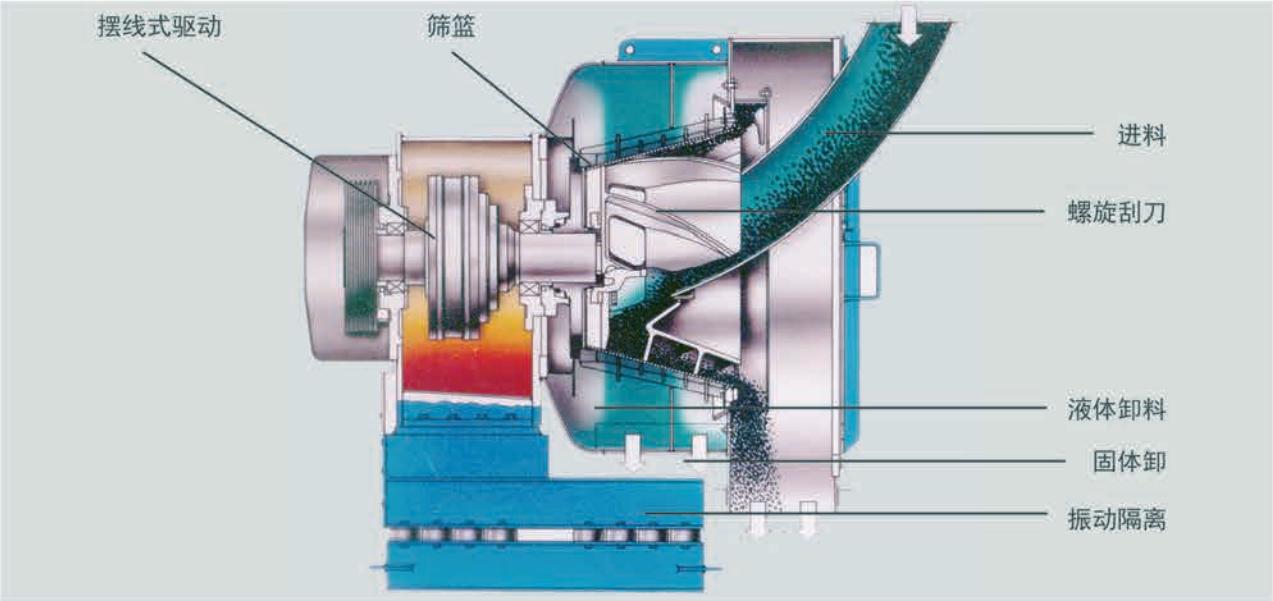

型号		H 900	H 1000	CX 1200 FC
名义产量*	进料粒度 0.5 ~ 1.5 mm	40 ~ 45	50 ~ 60	60 ~ 85
	0.5 ~ 3 mm	50 ~ 55	60 ~ 70	75 ~ 90
电机额定功率	kW	55/75	75	75
长	mm	2400	2400	2400
宽	mm	2400	2400	2400
高	mm	2000	2000	2000
重量（大约）	kg	3600	3850	4200

*实际量根据材料的性质和其分离性决定，通常细粒度组成越多，产品水分会越高。最小固体浓度为50%。

筛得力卧式刮刀卸料过滤离心机的优点：

- 卧式设计
- 更高的离心力（可高达400G）的设计使最终产品的水分含量更低
- 比立式更方便维修，因为卧式设计维修时不需要拆卸设备
- 所有驱动，齿轮和轴承都避开物料流的区域，以避免物料对驱动装置造成损坏
- 通过宽大的前开门，可方便地看到和接近刮刀，筛篮和固体物料排放室
- 高扭矩的齿轮驱动保持稳定的速差
- 独立的润滑系统，对所有需要润滑的位置进行油润滑，包含有必要的监视和控制仪表
- 在与立式煤泥离心机相比，同样筛篮尺寸及能耗的情况下，产能提高40%
- 安装无需特殊基础
- 设备只占用有限空间
- 由于固体物料的排放完全没有阻碍，排放料道内不会产生堵塞
- 由于维护和检查的简化和快速拆卸的设计方式，停机时间被缩短
- 所有可能被产品磨损的部位都衬有特殊陶瓷砖，以延长寿命

筛得力离心机中心 – Mülheim（德国）

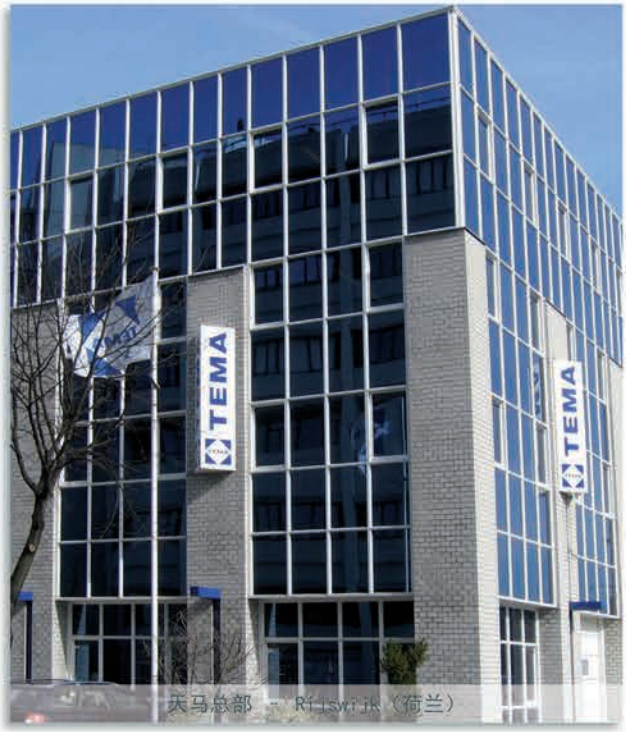

天马总部 – Rijswijk（荷兰）

筛得力总部 – Mülheim（德国）

天马筛得力工艺设备（天津）有限公司
天津市武清经济开发区福源道北侧汇丰路12号 301700
电话：+86-22-60685515　　传真：+86-22-60685516
网址：www.tema-siebtechnik.com

TEMA SIEBTECHNIK 天马筛得力